СИСТЕМНЫЕ РЕШЕНИЯ ПРОТИВОПОЖАРНОЙ ЗАЩИТЫ

КАЛАНЧА

ОБОРУДОВАНИЕ ДЛЯ ТУШЕНИЯ ЛЕСНЫХ ПОЖАРОВ, РАЗРАБОТАННОЕ И ВЫПУСКАЕМОЕ ООО «КАЛАНЧА»

2022

МОТОПОМПЫ ПОЖАРНЫЕ «ГЕЙЗЕР»

Учитывая специфику использования, мотопомпа «Гейзер» имеет отличительные технические характеристики и предусматривает различные варианты модификации: переносная, на прицепе, в составе мобильных пожарных комплексов и стационарных пожарных постов.

Переносные и стационарные

На прицепах

Стационарные пожарные посты Мотонасосные станции

ПОЖАРНЫЙ АВТОМОБИЛЬ ЛЕГКОГО КЛАССА АНР(л)-20-330

На основе базового шасси УАЗ-3909

КОМПЛЕКТ ОБОРУДОВАНИЯ ДЛЯ ПОДАЧИ ВОДЫ НА РАССТОЯНИЕ 10 КМ И ДЛЯ ТУШЕНИЯ ЛЕСНОГО И ТОРФЯНОГО ПОЖАРА ПО ФРОНТУ 10 КМ ОТ ОДНОГО ВОДОИСТОЧНИКА

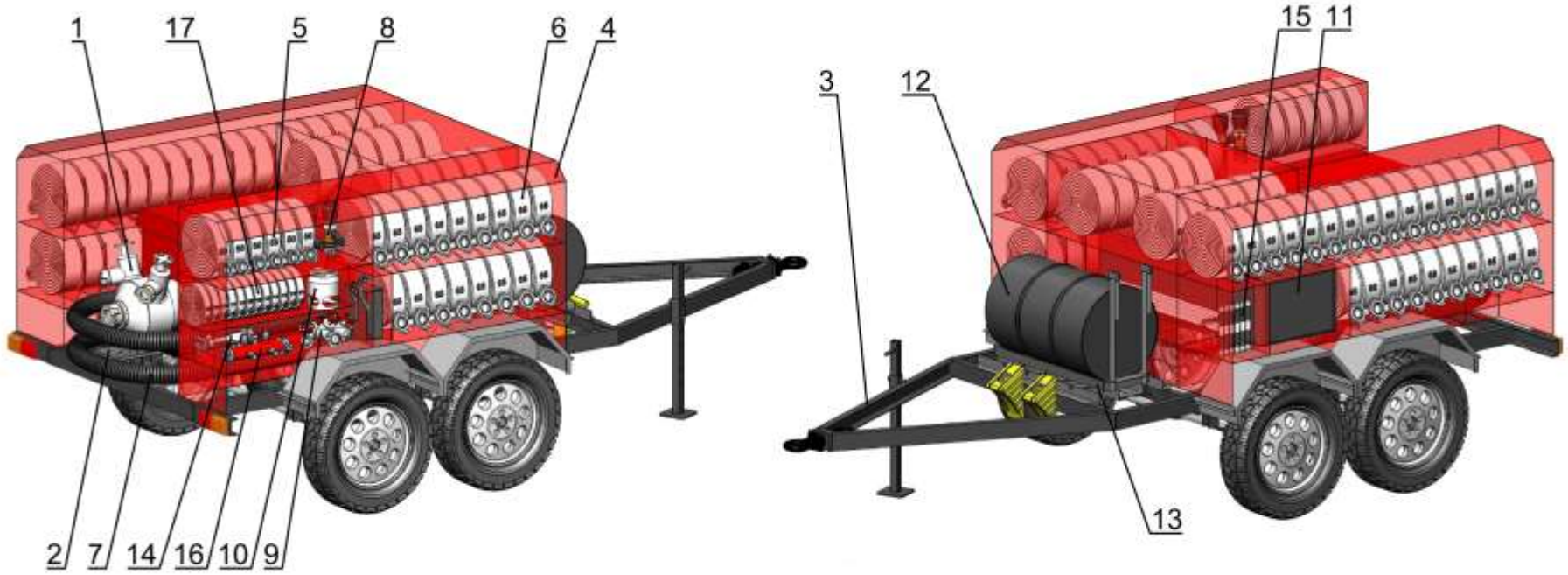

Компоновка комплекса

1. Мотопомпа пожарная "Гейзер" МП-20/100
2. Механизм выдвижения для мотопомпы пожарной "Гейзер" МП-20/100
3. Двухосный прицеп ПСТ 2.7 Т 3017
4. Отсек для ПТВ большой с креплением
5. Рукав пожарный напорный с условным проходом 50 мм, в сборе с головкой рукавной ГР-50
6. Рукав пожарный напорный с условным проходом 65 мм, в сборе с головкой рукавной ГР-70
7. Рукав всасывающий 100 мм х 4000 мм в сборе с головкой рукавной всасывающей ГРВ-100
8. Автоматический ручной ствол РСКУ-50А-АП "ПРОРЫВ"
9. Разветвление рукавное трехходовое РТ-70
10. Сетка всасывающая СВ-100
11. Полимерный эластичный резервуар для воды объемом 12 м^3
12. Бочка металлическая объемом 200 л.
13. Подставка под бочку
14. Пеносмеситель ПС-1 эжекционного типа
15. Ствол торфяной пожарный СТП-3 "Гидробур" с системой "Камлок"
16. Гребенка разводная ГР-6 для пожарного ствола
17. Рукав пожарный напорный с условным проходом 19 мм, с системой "Camlok"

КОМПЛЕКТУЮЩИЕ «ГЕЙЗЕР 10 000»

Мотопомпа пожарная «Гейзер»

Рукав всасывающий 100 х 4000 мм в сборе с головкой рукавной всасывающей ГРВ-100

Двухосный прицеп ПСТ 2.7Т 3017

Разветвление рукавное трехходовое РТ-70 для разделения потока и регулирования количества подаваемой воды или раствора пенообразователя, проходящих по напорным пожарным рукавам

КОМПЛЕКТУЮЩИЕ «ГЕЙЗЕР 10 000»

Сетка всасывающая СВ-100, предназначенная для защиты всасывающей линии и насоса от попадания в них посторонних предметов из водоисточника

Автоматический ручной ствол РСКУ-50А-АП «ПРОРЫВ»

Рукав пожарный напорный с условным проходом 65 мм, в сборе с головкой рукавной ГР-70. Рукав пожарный напорный с условным проходом 50 мм, в сборе с головкой рукавной ГР-50

Полимерный эластичный резервуар для воды объемом 12 м^3

КОМПЛЕКТУЮЩИЕ «ГЕЙЗЕР 10 000»

Башмак противооткатный

Рукав пожарный напорный с условным проходом 19 мм, с системой «Camlock», длиной 15 м

Пеносмеситель ПС-1 эжекционного типа, используемый для получения водного раствора пенообразователя

Гребенка разводная ГР-6 для пожарного ствола, предназначенная для разделения потока подаваемой воды при тушении лесоторфяных пожаров. Представляет из себя шестихордовое разветвление для пожарных стволов. Оборудована быстросъемным соединением «Камлок» для подключения рукавов. Условный проход 50 мм. Диаметр выходных отверстий и количество: 20/6.

КОМПЛЕКТУЮЩИЕ «ГЕЙЗЕР 10 000»

Ствол торфяной пожарный СТП-3 «Гидробур» с системой «Камлок», предназначенный для тушения торфяных пожаров методом подачи огнетушащих веществ и растворов во внутренние слои почвы.

Состоит из:

- полой металлической трубы диаметром 19 мм
- наконечника специальной конструкции
- шарового крана
- быстросъемного соединения «Camlock» для подключения рукава.

Условный проход 19 мм.

Насадка удлинительная, представляющая из себя полую металлическую трубу диаметром 19 мм и предназначенная для увеличения длины торфяного ствола «Гидробур».

СХЕМА РАЗВЕРТЫВАНИЯ КОМПЛЕКСА ПОЖАРОТУШЕНИЯ «ГЕЙЗЕР 10 000»

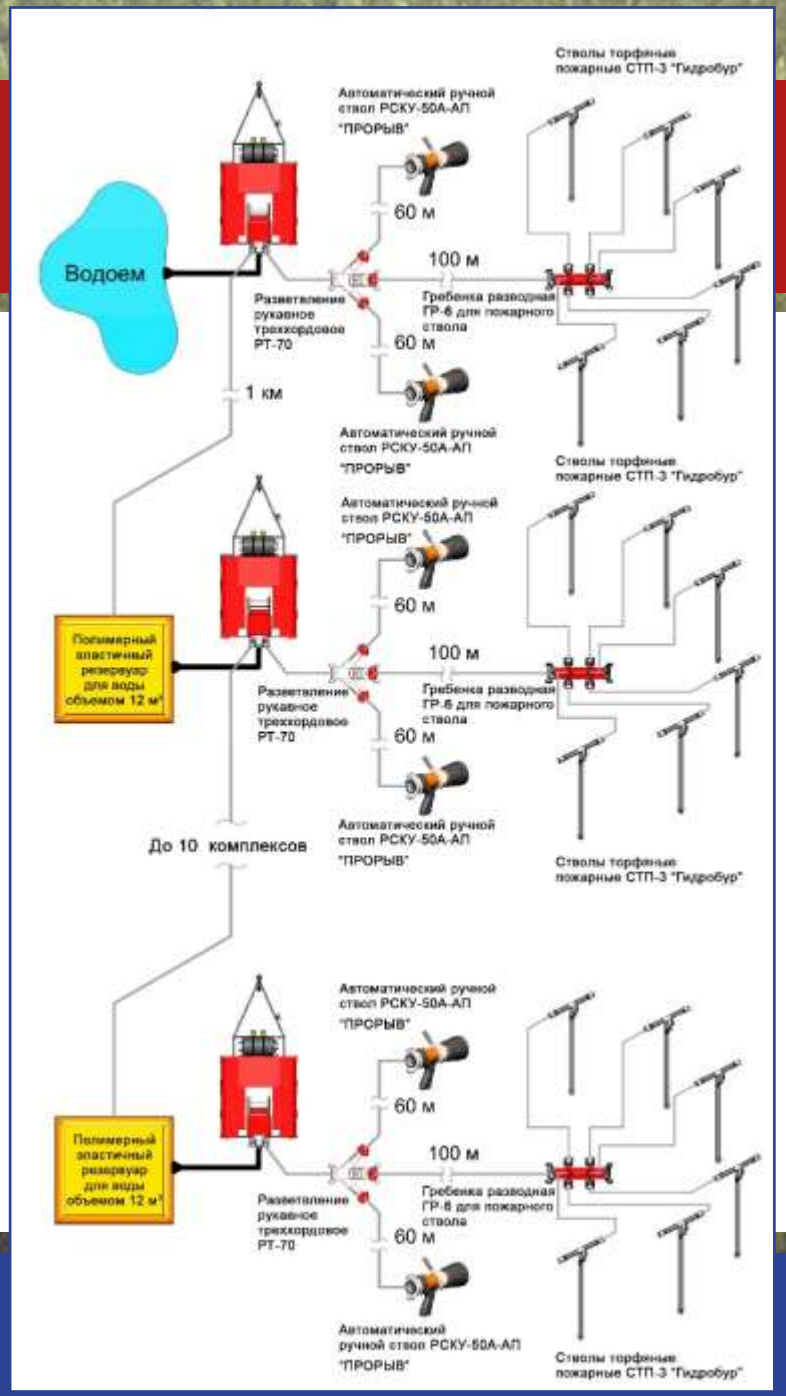

СИСТЕМНЫЕ РЕШЕНИЯ
ПРОТИВОПОЖАРНОЙ ЗАЩИТЫ

www.kalancha.ru
www.ikalancha.ru

ПЛАНИРОВАНИЕ ОПЕРАЦИИ ПО ТУШЕНИЮ ПОЖАРА. ПРЕДВАРИТЕЛЬНАЯ РАЗМЕТКА ТРАССЫ ПОДАЧИ ВОДЫ

УЧЕНИЯ «ГЕЙЗЕР 10 000» В ИНДОНЕЗИИ

Репортаж телевидения «ТВР 24»

КОНТАКТНАЯ ИНФОРМАЦИЯ

kalancha@kalancha.ru
www.kalancha.ru
www.firebizone.com